KEMMER NAIL

Manuale d'istruzioni

KE 100 D BIANCA

Fresa elettrica professionale Manicure e Pedicure

Grazie per la fiducia che ci avete accordato acquistando questo dispositivo. Avete acquistato una fresa a controllo digitale di alta qualità e tecnologia. È ideale per trattamenti di manicure e pedicure sia in studio sia in mobilità.

CONTENUTO DELLA CONFEZIONE
(si prega di verificare la completezza del contenuto)

Stazione base KE 100 D
Manipolo K 100 HP
Supporto per manipolo
Cavo di alimentazione
Pedale (controllo della velocità)
Spazzole in carbonio di ricambio per il manipolo (2 pezzi)
Strumento per la sostituzione della pinza (1pezzo)
Manuale d'istruzioni.

AVVERTENZE

SI PREGA DI LEGGERE ATTENTAMENTE E COMPLETAMENTE TUTTE LE AVVERTENZE E LE ISTRUZIONI DI SICUREZZA PRIMA DI UTILIZZARE!

Il mancato rispetto delle avvertenze di sicurezza e delle istruzioni riportate di seguito può provocare scosse elettriche, incendi e/o lesioni gravi. Conservare con cura il manuale d'istruzioni. Il termine "dispositivo elettrico" utilizzato nelle istruzioni di sicurezza si riferisce ai dispositivi elettrici alimentati dalla rete (con cavo).

Si precisa espressamente che, a pinza aperta, il variatore deve essere posizionato su "0" e sul display deve essere visualizzato anche "00". Se si ignora ciò, c'è il rischio che il manipolo si surriscaldi e si danneggi. Attenzione: pericolo di ustioni. Il mancato rispetto invaliderà anche qualsiasi RICHIESTA DI GARANZIA.

SICUREZZA SUL LAVORO

1. Tenere la vostra area di lavoro pulita e ordinata. Il disordine e le aree di lavoro scarsamente illuminate possono causare incidenti.
2. Non lavorare con il dispositivo in ambienti potenzialmente pericolosi, saturi di liquidi, gas o polvere infiammabili. Una scintilla elettrica può causare incendi o esplosioni.
3. Tenere lontani bambini e altre persone non qualificate durante l'utilizzo del dispositivo. La disattenzione può causare incidenti.

SICUREZZA ELETTRICA

1. Il caricabatterie è dotato di un alimentatore ad ampio raggio. Il funzionamento è possibile da AC 100V a AC 240V 50/60Hz senza problemi. Non cambiare mai la spina o utilizzare una spina danneggiata.
2. Evitare di posizionare il dispositivo su superfici collegate a terra come tubi, radiatori, fornelli e frigoriferi. C'è un rischio più elevato di scosse elettriche.
3. Tenere il dispositivo al riparo da pioggia o umidità. Il dispositivo è adatto solo per lavorare in locali o ambienti asciutti. Il contatto con l'acqua può causare incidenti.
4. I cavi non sono adatti per portare con sé il dispositivo o per togliere la spina con il cavo dalla presa. Tenere il cavo al riparo da fonti di calore, olio, spigoli vivi o parti in movimento. I cavi danneggiati devono essere sostituiti con cavi nuovi originali prima della messa in funzione.
5. Non esporre mai il dispositivo o la batteria a temperature molto rigide o molto elevate, poiché ciò potrebbe danneggiare il dispositivo o la batteria.

SICUREZZA PERSONALE

1. Prestare sempre attenzione, non utilizzare il dispositivo quando si è stanchi o sotto l'effetto di droghe, alcol o farmaci. Un momento di disattenzione può provocare lesioni gravi.
2. Indossare sempre occhiali protettivi quando si utilizza il dispositivo. Quando si lavora in ambienti con molta polvere, si consiglia vivamente di indossare una mascherina antipolvere. Non indossare camici a manica larga e gioielli. Se avete i capelli lunghi, vi consigliamo una retina per capelli. In questo modo si evita che le parti rotanti possano impigliarsi.
3. Assicurarsi che la stazione base sia spenta prima di inserire la spina nella presa. Verificare inoltre che la pinza sia chiusa e che non ci siano utensili nella pinza.

UTILIZZO CORRETTO DEI DISPOSITIVI ELETTRICI

1 Non sovraccaricare il dispositivo. Il dispositivo può essere utilizzato solo per lo scopo previsto. Seguire le raccomandazioni del produttore per le velocità appropriate per gli strumenti utilizzati.
2. Non utilizzare il dispositivo se ci si accorge che un cavo o l'interruttore è danneggiato. Estrarre la spina dalla presa e conservare l'apparecchio in modo che sia al riparo dall'avvio accidentale. Prima di rimettere in funzione un dispositivo o un accessorio difettoso, assicurarsi che tutte le parti danneggiate siano state sostituite da un rivenditore autorizzato.
3. Tenere i dispositivi elettrici fuori dalla portata dei bambini. Non permettere di utilizzare il dispositivo a persona che non lo conosca o che non abbia letto queste istruzioni.

4. Una cura adeguata del dispositivo contribuisce in modo significativo a una sua maggiore durata e a un lavoro sicuro. Pertanto, controllare regolarmente che tutte le parti mobili non siano sporche. Dovreste anche assicurarvi che il dispositivo sia in perfette condizioni tecniche prima di iniziare a utilizzarlo. Le parti danneggiate devono essere sostituite da un rivenditore autorizzato prima della messa in funzione.

5. Utilizzare solo accessori consigliati e adatti al dispositivo.

ASSISTENZA

1. Se il vostro dispositivo o gli accessori sono difettosi, garantiamo un servizio di assistenza professionale. Fate riparare il dispositivo solo da rivenditori autorizzati e solo con pezzi di ricambio originali per mantenere la sicurezza del dispositivo.

Il nostro servizio di assistenza è contattabile a:
Tel: +49 (0) 7171 1047-0
Fax: +49 (0) 7171 1047-210
Email: info@kemmernail.com

AVVERTENZE PER L'UTILIZZO DEL DISPOSITIVO

1. Questo dispositivo è adatto per l'utilizzo in manicure e pedicure. L'utilizzo al di fuori di queste aree di applicazione può non solo danneggiare il dispositivo, ma anche causare gravi lesioni.
2. Utilizzare per questo dispositivo solo accessori specificamente previsti e consigliati dal produttore.
3. Gli inserti (frese, punte diamantate) non devono superare la velocità massima consentita.

Attenzione: il dispositivo ha una velocità di 25.000 giri/min. È necessario rispettare la velocità massima specificata dal produttore per le frese / punte. Il regolatore della velocità deve essere impostato correttamente sul dispositivo!

4. Non utilizzare accessori danneggiati. Se il dispositivo o l'accessorio cade, controllare se è danneggiato. Se non siete sicuri che un dispositivo sia danneggiato, azionatelo alla massima velocità per un minuto.
Gli accessori danneggiati di solito si rompono durante questo periodo di prova.
Attenzione: è indispensabile indossare occhiali protettivi!
5. Tenere il cavo di alimentazione lontano da parti /oggetti rotanti. Se si perde il controllo del dispositivo, il cavo di alimentazione può essere reciso e causare una scossa elettrica.
6. Prima di posizionare il manipolo nell'apposito supporto, assicurarsi che il manipolo sia completamente fermo.

PULIZIA

Non utilizzare detergenti corrosivi per pulire i dispositivi, in quanto possono intaccare le superfici. Pulire solo con un panno asciutto o leggermente umido. L'aria compressa può essere utilizzata anche per pulire la pinza. La pinza può anche essere rimossa se è molto sporca. (vedere pagina 8)

MESSA IN FUNZIONE DELLA STAZIONE BASE (funzionamento manuale)

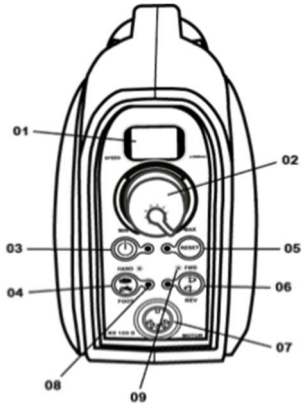

a. Collegare il manipolo alla stazione base
(Fronte - 07)
b. Collegare il pedale alla stazione base
(Retro - 05)
c. Collegare il cavo di alimentazione alla presa di alimentazione
(Retro - 02)
d. Impostare il regolatore di velocità su "zero"
(Fronte - 02)
e. Accendere l'interruttore di alimentazione
(Retro - 04)
f. Premere il pulsante di accensione (il LED è acceso)
(Fronte - 03)
g. Selezionare la direzione di rotazione desiderata (Fwd / Rev)
(Fronte - 06)
Fwd = rotazione oraria
Rev = rotazione anti oraria
h. Prendere il manipolo e impostare la velocità per l'accessorio che state utilizzando.
Si prega di rispettare le istruzioni fornite dal produttore!
(Fronte - 02)
i. **Affinché il manipolo si avvii, l'accessorio deve essere fissato e la pinza deve essere completamente chiusa (dispositivo di sicurezza)**

MESSA IN FUNZIONE DELLA STAZIONE BASE (funzionamento a pedale)

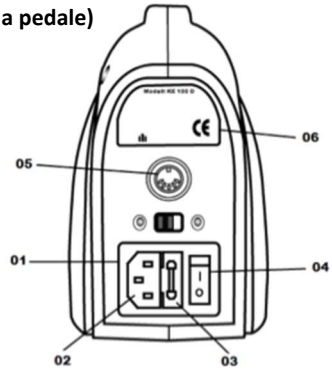

a. Portare il regolatore di velocità su "zero"
(Fronte - 02)
b. Premere il pulsante di selezione "Piede", il LED si spegne
(Fronte - 04)
c. Impostare il regolatore di velocità sulla velocità desiderata
(Fronte - 02)
d. Premere il pedale, il dispositivo inizierà a ruotare in avanti

FUNZIONE AUTO CRUISE

Dopo aver eseguito le operazioni sopra descritte fino al punto C, premere il pulsante "Auto Cruise". Premere il pedale. Quando il dispositivo raggiunge la velocità impostata, sentirete un suono. Ora potete togliere il piede dal pedale, il dispositivo manterrà la velocità impostata fino a quando non premete nuovamente il pedale.

INDICATORI

Figura 1 (Fronte)
01. Visualizzazione digitale della velocità
02. Manopola di regolazione per velocità infinitamente variabile
03. On/Off - Interruttore Standby
04. Commutatore funzionamento manuale / a pedale
05. Pulsante funzione „AUTO CRUISE“
06. Selettore rotazione oraria/antioraria
07. Presa di connessione per manipolo
08. LED
09. Modalità LED Fwd /Rev

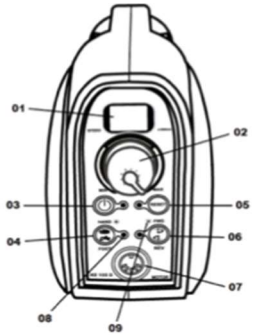

Figura 2 (Retro)
01. Presa di collegamento
02. Connessione per cavo di alimentazione
03. Fusibile
04. Pulsante di accensione
05. Attacco per pedale
06. Targhetta

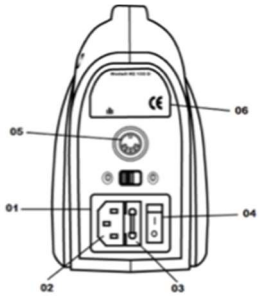

Figura 3 (Manipolo)
01. Cavo di collegamento
02. Pinza
03. Bloccaggio della pinza

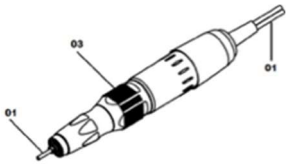

SOSTITUZIONE ACCESSORIO (manipolo)

01. Aprire la pinza (ruotare finché non sentite un "clic")
Aprire la pinza ruotando nella direzione della freccia

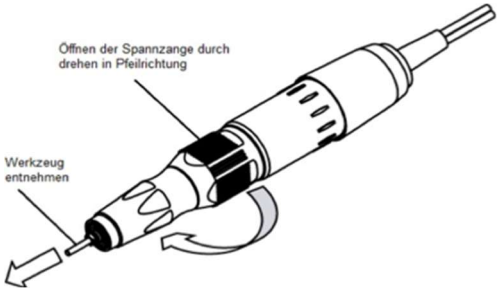

rimuovere l’accessorio

02. Chiudere la pinza (ruotare finché non sentite un "clic")

Chiudere la pinza ruotando nella direzione della freccia

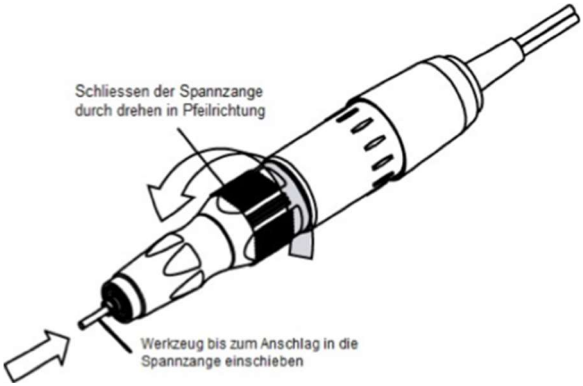

Spingere l’accessorio nella pinza fino in fondo

SOSTITUZIONE DELLE SPAZZOLE IN CARBONIO (manipolo)

Dopo un uso prolungato, potrebbe essere necessario sostituire le spazzole in carbonio consumate. A tale scopo, ogni dispositivo è fornito con un set (2 pezzi) di spazzole in carbonio di ricambio. Si prega di seguire queste istruzioni quando si sostituiscono.

1. Togliere la corrente estraendo la spina di rete del dispositivo

2. Scollegare il cavo di alimentazione

3. Allentare il coperchio a vite (01) ruotandolo in direzione della freccia. (Fig. 1)

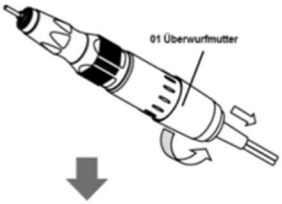

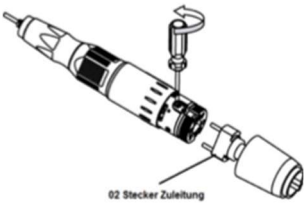

4. Utilizzando un cacciavite, allentare la vite di fissaggio (03) e rimuovere le spazzole in carbonio consumate. (05)
(Figura 2)

5. Inserire le nuove spazzole in carbonio (05) nel supporto e fissarle correttamente con la vite di fissaggio (03). Assicurarsi che la molla sia posizionata correttamente. (04)

6. Serrare nuovamente il coperchio a vite(01).

SOSTITUZIONE PINZA (manipolo)

Per sostituire la pinza, seguire le istruzioni riportate di seguito. Si consiglia inoltre di rimuovere la pinza per la pulizia se è molto sporca.

01. Togliere la corrente estraendo la spina di rete

02. Allentare il coperchio a vite (Fig. 01) nel senso di rotazione indicato.

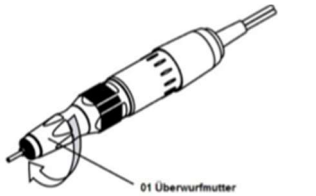

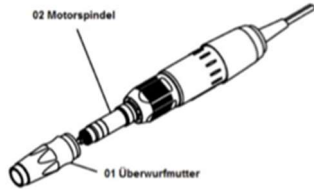

03. Tirare in avanti il coperchio a vite (Fig2, 01) come indicato.

04. Rimuovere l'elettromandrino (Fig. 2, 02)

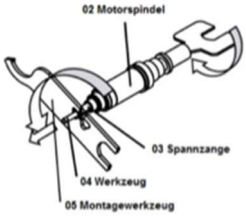

05. Utilizzare lo strumento fornito e tenere la pinza nell'apertura prevista. Utilizzare un cacciavite a stella adatto per tenerla (sulla parte posteriore del mandrino).

06. Svitare la pinza.

07. Pulire la testina o sostituirla se necessario.

08. Rimontare il manipolo.

Punte in metallo duro							
Utilizzo della punta		**Rimozione**			**Risultato Superficie**		
		F	**M**	**G**	**F**	**M**	**G**
Punta cilindrica	**Rimuovere l'acrilico/gel. Lavorare sull'unghia artificiale. Superficie liscia - bordi taglienti**		**X**	**X**		**X**	**X**
Punta cilindrica con estremità appiattita	**Rimuovere l'acrilico/gel. Lavorare sull'unghia artificiale. Superficie ruvida - bordi taglienti**		**X**	**X**		**X**	**X**
Punta cilindrica con estremità arrotondata	**Rimuovere l'acrilico/gel. Lavorare sull'unghia artificiale. Punta tonda - senza bordi taglienti**		**X**	**X**		**X**	**X**
Punta cilindrica con punta molata	**Rimuovere l'acrilico/gel. Lavorare sull'unghia artificiale. Punta molata, senza bordi taglienti**		**X**	**X**		**X**	**X**
Punta conica 3,10 mm 5,20 mm	**Rimuovere l'acrilico/gel. Lavorare sull'unghia artificiale. Lavorare sulle cuticole**	**X**	**X**		**X**	**X**	
Punta sferica	**Lavorare sulle cuticole Rimuovere l'acrilico/gel sui/nei bordi**	**x**			**x**		
Punta appuntita	**Rimuovere l'acrilico/gel. Lavorare sulle cuticole Rimuovere l'acrilico/gel sui/nei bordi**	**X**	**X**		**X**	**X**	
Punta conica 6,0 0 mm	**Rimuovere l'acrilico/gel. Lavorare sull'unghia**	**X**	**X**		**X**	**X**	
Punta a pera	**Rimuovere l'acrilico/gel. Lavorare sull'unghia**		**X**			**X**	

Punte diamantate							
Utilizzo della punta		**Rimozione**			**Risultato Superficie**		
		F	**M**	**G**	**F**	**M**	**G**
Punta cilindrica	**Lavorare sulla lamina ungueale e sulle cuticole. Per unghie naturali. Superficie levigata!**	**X**			**X**	**X**	
Punta cilindrica	**Lavorare sulla lamina ungueale, sulle cuticole e sulla parte inferiore dell'unghia. Per unghie naturali. Superficie levigata!**	**X**			**X**	**X**	
Punta cilindrica	**Lavorare sulla lamina ungueale, sulle cuticole e sulla parte inferiore dell'unghia. Per unghie naturali. Superficie arrotondata, levigata!**	**X**			**X**	**X**	
Punta appuntita	**Lavorare sulla lamina ungueale e sulle cuticole. Per unghie naturali. Punta fine, consente un lavoro molto preciso/fine.**	**X**			**X**	**X**	
Punta conica	**Lavorare sulla lamina ungueale e sulle cuticole. Per unghie naturali. Il lavoro fine può essere fatto con la punta.**	**X**			**X**	**X**	
Punta a pera	**Lavorare sulla lamina ungueale e sulle cuticole. Per unghie naturali. Strumento a tutto tondo!**	**X**			**X**	**X**	
Punta sferica	**Lavora sulla lamina ungueale, sulle cuticole e sulla parte inferiore dell'unghia. Modelli di incisione sull'unghia artificiale.**	**X**			**X**	**X**	

Punta cilindrica	**Dopo il lavoro preparatorio, levigare il callo con un bisturi o un raschietto Credo. Levigare l'unghia.**	**X**			**X**	**X**	
Punta s pera	**Rimuovere l'acrilico/gel. Lavorare sull'unghia artificiale**	**X**			**X**	**X**	

CONDIZIONI DI GARANZIA

Per i rivenditori (B2B), si rilascia una garanzia del produttore di 12 mesi dalla data di acquisto.
Per i clienti finali commerciali, si rilascia una garanzia del produttore di 24 mesi dalla data di acquisto.

SPECIFICHE TECNICHE

(stazione base)	
Tensione	230V, 50-60 Hz
Tensione di uscita	0-30V
Consumo energetico	100 W
Fusibile	250V / 2A
Campo di velocità	0-35.000 giri/min
Peso stazione di base	2,3kg
Dimensioni	222 x75 x 166mm
(manipolo)	
Velocità massima	35.000 U/min
Consumo energetico	60W
Peso	145g
Porta pinza	2,35mm
Dimensioni	151mm x Ø 24mm

AMBIENTE / SMALTIMENTO
Dispositivi elettrici, accessori e imballaggi devono essere smaltiti in modo ecologico..

SOLO PER PAESI UE
I dispositivi elettrici non devono essere smaltiti con i rifiuti domestici! Secondo la direttiva europea 2002/96/CE sui rifiuti di apparecchiature elettriche ed elettroniche e la sua attuazione nella legislazione nazionale, i dispositivi elettrici non più utilizzabili devono essere smaltiti separatamente e riciclati in modo ecologico.

CE

Direttiva sui rifiuti elettrici DE 28968465

Edizione: 03.2023